软盘号 J39-1000E/2-10508

CAD

会 签

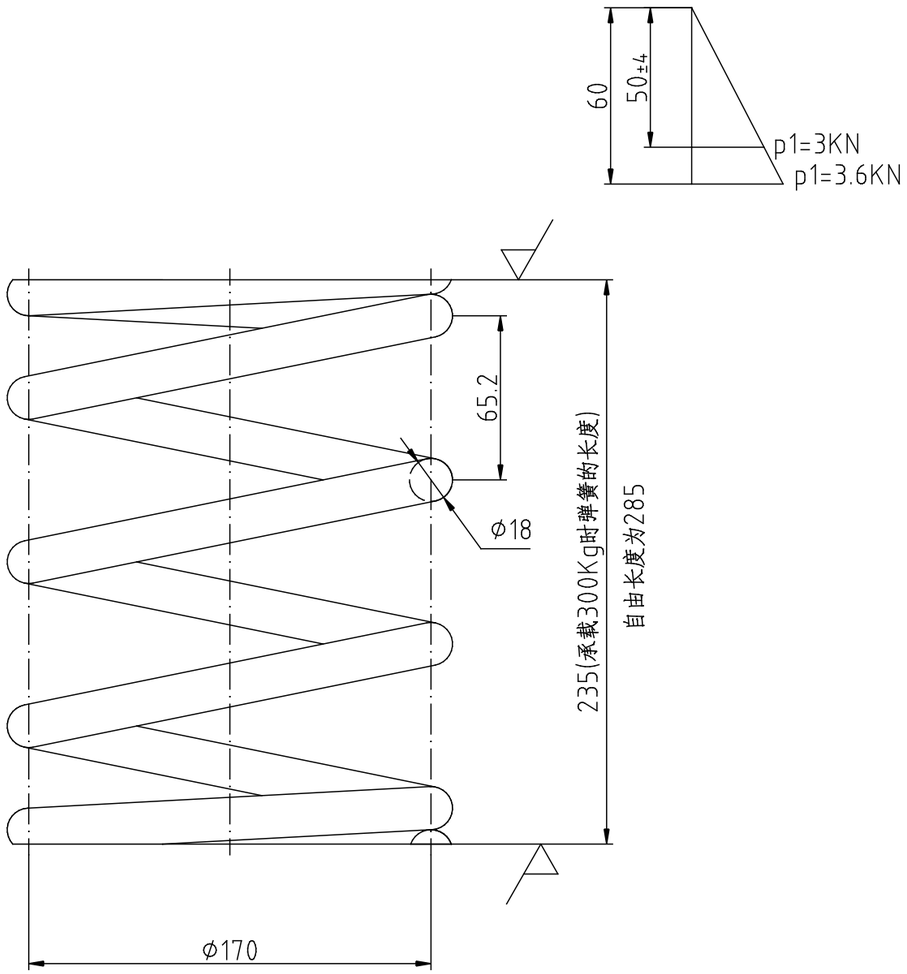

技术要求：

1.旋向： 右

2.弹簧刚度： 60N/mm

3.热处理后的硬度： 42~48HRC

描 图

描 校

旧底图登记号

底图登记号

更改标记								
处 数								
更改文件号								
签字及日期								

设计		工艺		弹簧	重量	5.4	共 1 张	第 1 张
绘图		标准			材料	60Si2MnA	比例	1:2.5
校对		主管		济南二机床集团有限公司	图号	J39-1000E/2-10508		