XH2722*250电磁吸盘及夹具图

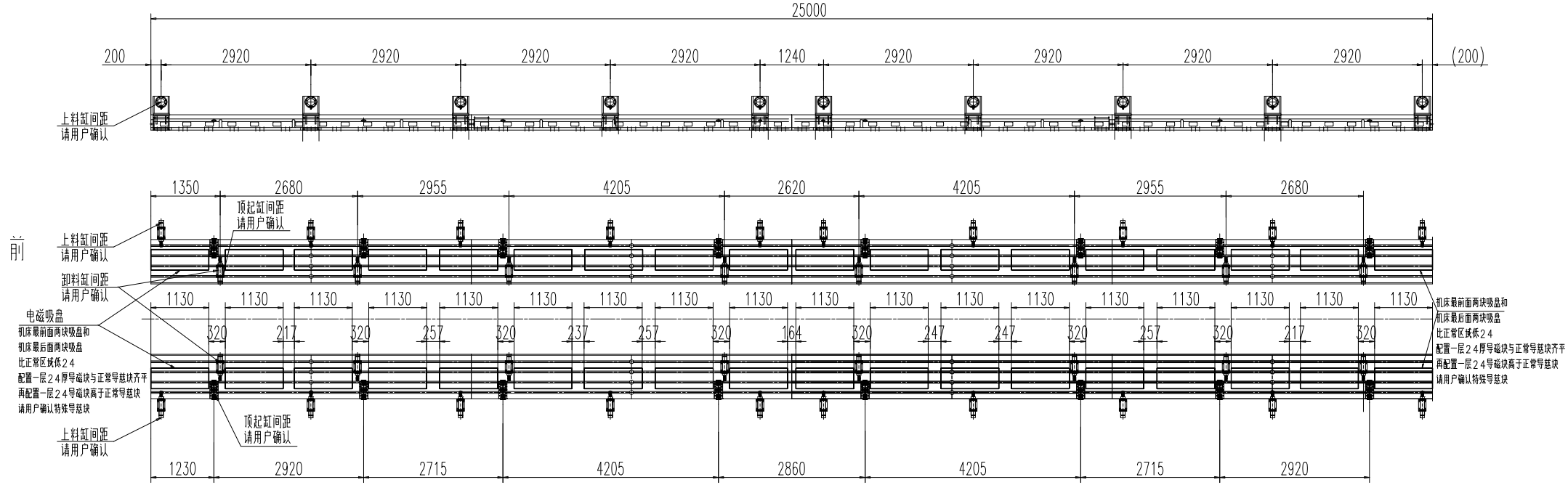

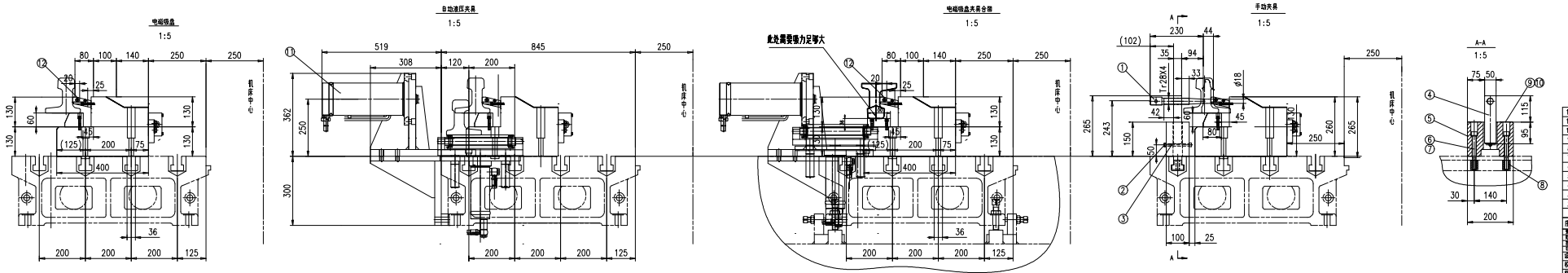

序号	代号	名称	数量	材料	单重	总重	备注
12	XHA2722*90-11102	电磁吸盘	1	整体外购	1500		用装配图
11	XHA2722*90-11101	液压夹具	1	整体外购	600		用装配图
10	GB70.1-M6*110	内六角圆柱头螺钉	100				
9	JZ2001-2A:50*63	方盒扭	26	Q235-A	0.57	11.49	
8	XH2722*150-11108	1型块	20	45	1.6	0.00	
7	GB93:10		26				
6	GB70.1:M16*150-12.9	内六角圆柱头螺钉	26				
5	XH2722*150-11107	底座	10	45	18.79	187.90	
4	XH2722*150-11106	顶板	10	45	2.85	28.00	
3	GB70.1:M10*110-12.9	内六角圆柱头螺钉	12		0.007	0.12	
2	GB6170:M10	六角螺母	15				
1	XH2722*150-11105	螺杆	10	45	9.9	99.00	

更改标记							
标记	处数	更改文件号	签名	年月日			
设计	赵国春	主管	赵国春	吸盘夹具装配图	重量 4500	比例 1:20	
校对	夏丽丽	主任	张世宏		第 张	共 张	
标准	夏丽丽	总工程师	李宏	9#高技术制造基地门源动管理工程			
工艺	韩龙龙	日期	2023.09	济南二机床集团有限公司	图号	XH2722*250-11100	

XH2722*250-11100

装配