软盘号	BL-3.2×2050A-43312
CAD	

其余 6.3
倒角0.5×45°

模数	m	5	
压力角	α	20°	
齿数	Z	28	
精度等级		7级	
齿向公差Fβ		0.017	
齿减薄位移变动公差Fn		0.07	
齿减薄量位移	上偏差	-0.115	
	下偏差	-0.22	
配件号		BL-3.2×2050A-43309	

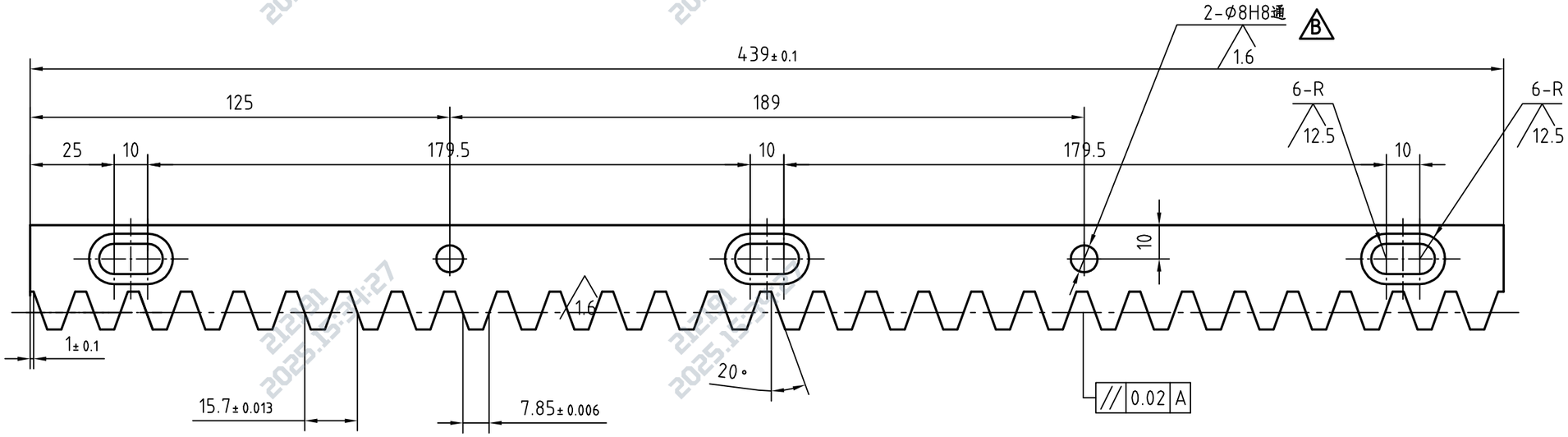

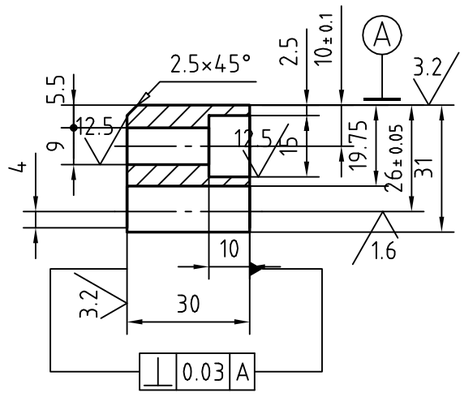

技术要求

1.T235

2.发蓝

3.卡4齿，齿距累计误差Δ†Σ0.05

会签	
描图	
描校	
旧底图登记号	
底图登记号	

更改标记	B							
处数	1							
更改文件号	刘佳彬							
签字及日期	20160310							

设计	张佳宁	工艺	郭庆梅	齿条	重量	3.1	共 1 张	第 1 张
校对	赵玉华	主管	赵玉华		材料	45	比例 1:1.5	B
标准	赵玉华	日期	20170310	济南二机床集团有限公司	图号	BL-3.2×2050A-43312		

21219 2025.15:34:27