导轨系统

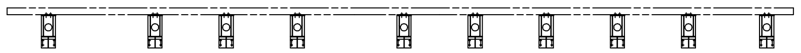

B-B

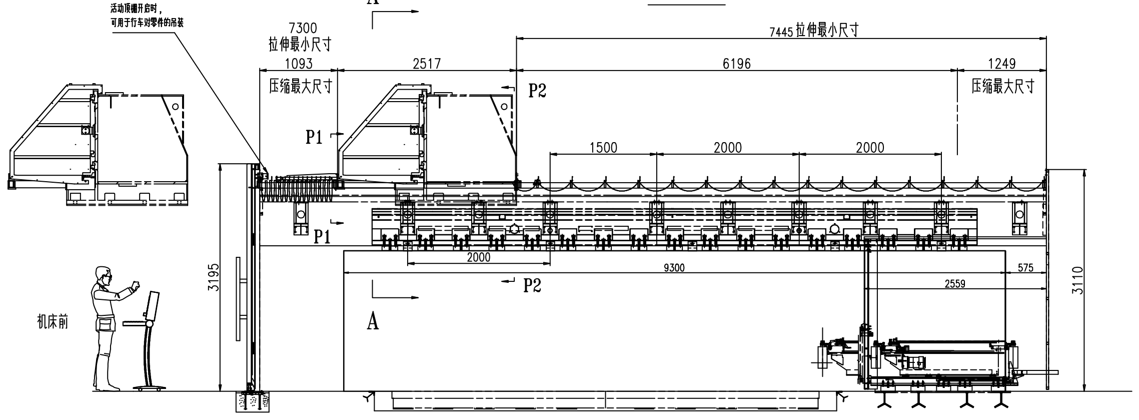
带开合机构
活动顶棚开启时，
可用于行车对零件的吊装
A
7300
拉伸最小尺寸
1093
压缩最大尺寸
2517
P2
7445 拉伸最小尺寸
6196
1249
压缩最大尺寸
P1
1500
2000
2000
P1
2000
9300
575
2559
P2
A
3195
3110
机床前

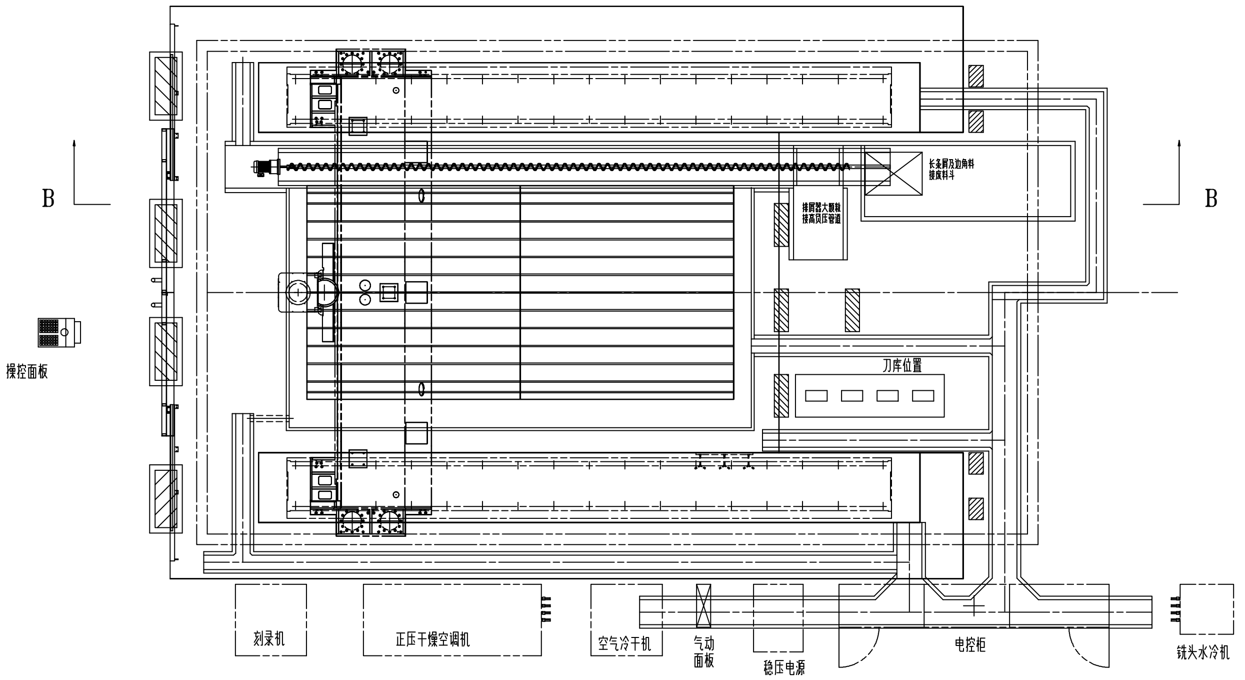
B
B
长条屑及边角料
接废料斗
排屑器大颗粒
接高负压管道
刀库位置
操控面板
刻录机
正压干燥空调机
空气冷干机
气动
面板
稳压电源
电控柜
铣头水冷机

A-A

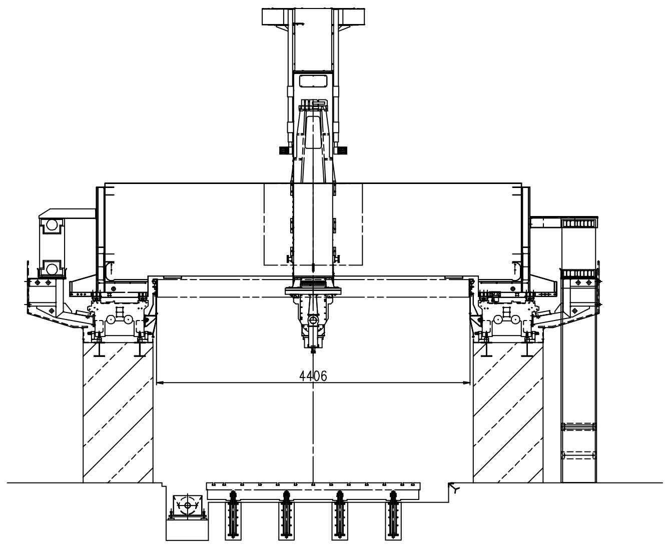

P1-P1

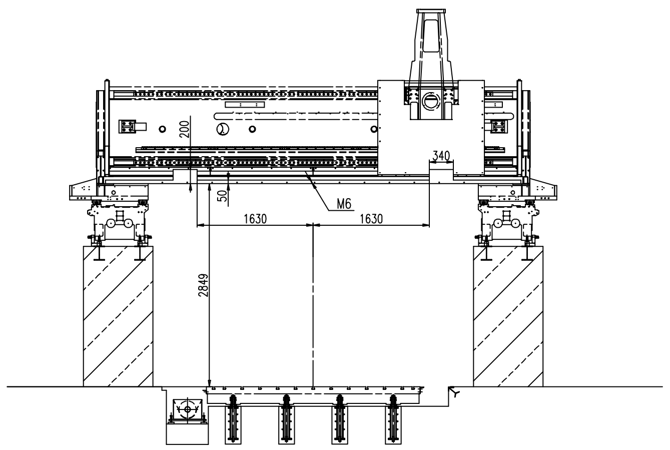
200
340
50
M6
1630
1630
2849

A-A

去护板

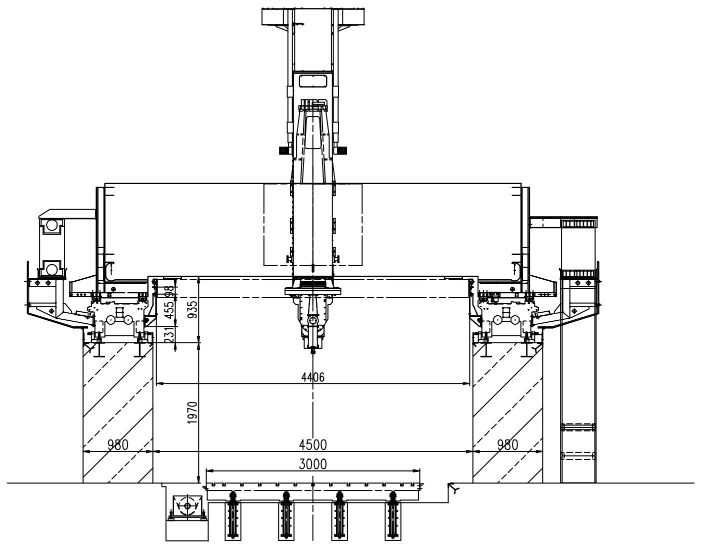
455
98
231
935
4406
1970
980
4500
980
3000

P2-P2

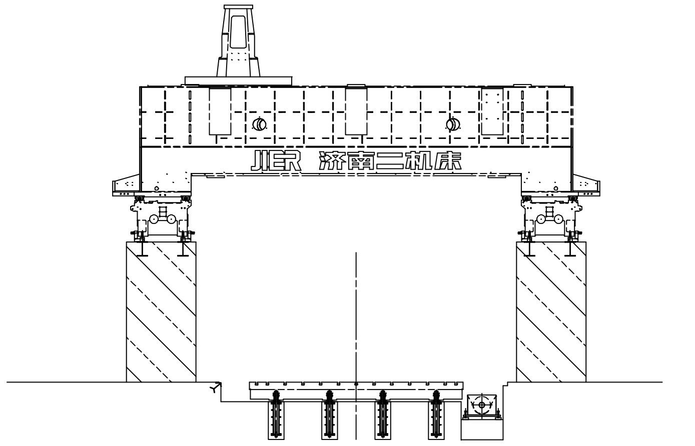

技术要求：

1. 前顶棚风琴护罩安装后，需要配置开合机构；
2. 后顶棚风琴护罩安装后，不需要打开；
3. 快速移动速度20m/min.

2024.9.27

更改标记								
处　数								
签　字								
日　期								

设计	史振文	主　管	史振文	机床顶棚	重量	800	比例	1:30
校对		主　任		3x6米五坐标数控高速加工中心	图　样　标　记			共 1 张
标准		总工程师						第 1 张
工艺		日　期	2024.09	济南二机床集团有限公司	图号	XHSV2530*60-24200		

描　校